[GRÚAS [TKA] MÉXICO]

# 80.700 fly jib

[ línea americana ]

## gráfico

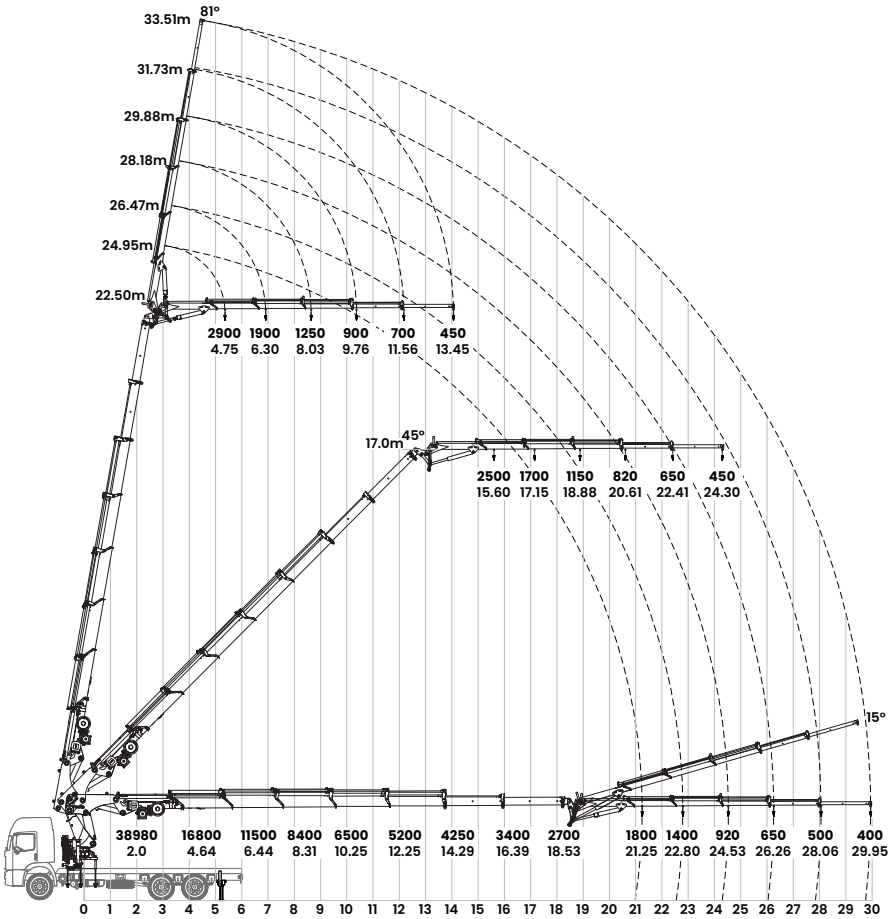


## especificaciones generales

| | |
|---|---|
| máximo alcance vertical - 7H0M / fly jib | 22,50 m / 33,51 m |
| máximo alcance horizontal - 7H0M / fly jib | 18,53 m / 29,95 m |
| alcance hidráulico vertical - 7H0M / fly jib | 22, 50 m / 31,73 m |
| alcance hidráulico horizontal - 7H0M / fly jib | 18,53 m / 28,06 m |
| apertura de patolas delanteras | 8,4 m |
| ángulo de elevación | 80° |
| ángulo de giro | 360° |
| torque de giro | 8,19 tf.m |
| presión de trabajo | 280 bar |
| peso grua - 7H0M | 7.155 kg |
| peso grua - 7H0M + fly jib | 8.125 kg |
| espacio ocupado para transporte | 1,7 m |
| capacidad de aceite | 250 l |
| min. PBT vehículo para instalación | 23.000 kg* |

## dimensiones

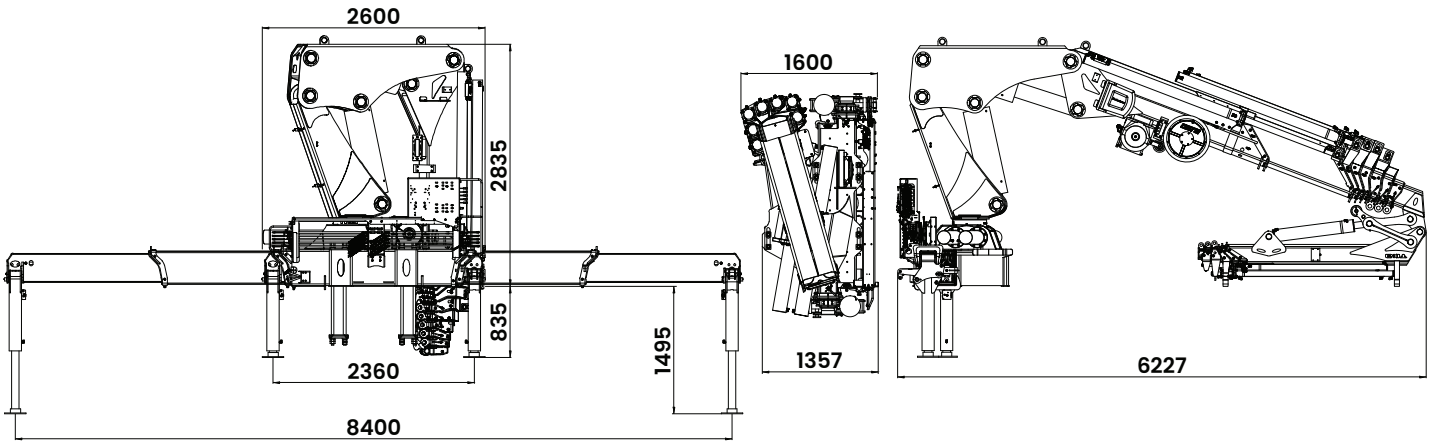


*através del estudio de integración del vehículo